Hocotimber

SB 103

Eiche Vollholz · matt lackiert

PROFIL

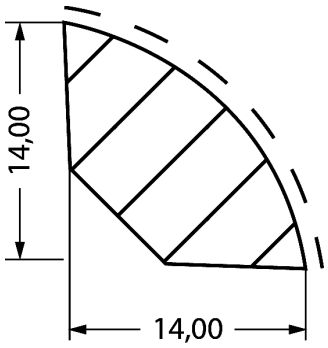

Maße in mm · nicht maßstäblich

Querschnitt	Länge	Stück / Bund	lfm / Bund
14 × 14 mm	**2.400 mm**	**30**	**72**

TECHNISCHE DATEN

Trägermaterial	Eiche Vollholz
Holzfeuchte	10 % ± 2 %
Toleranzen	Querschnitt ± 1 mm · Länge ± 5 mm
Länge	2.400 mm
Querschnitt	14 × 14 mm
Verpackung	30 Stück im Bund (Folie)
Oberfläche	Lackierung lösemittelfrei auf Wasserbasis, matt lackiert
Lack	Bluefin Ecofin IQ 2957

BESTELLUNG & BERATUNG

BESTELLUNG
per E-Mail oder Telefon an unseren Vertrieb
info@hocotimber.com · +49 8721 91632-0

MUSTER
Musterkette anfordern: hocotimber.com/musterkette-anfordern

LOGISTIK
Lieferung palettenweise ab Lager · hocotimber.com/fachhandel/logistik

PFLEGE

- Trocken, vor Feuchte und Sonnenlicht geschützt lagern.
- Vor Überhitzung schützen (Temp. über 50°C).
- Leisten nur leicht feucht reinigen. Nässe kann zu Verformung, Schrumpfen, Quellen der Leiste führen.
- Verwenden Sie keine aggressiven Reinigungsmittel (Scheuermilch, ammoniakhaltige Reiniger etc.).
- Oberfläche nicht mit lösemittelhaltigen Substanzen oder Klebebändern mit lösemittelhaltiger Klebemasse in Verbindung bringen. **Eine Probeklebung – lt. Angaben des Herstellers – ist in jedem Fall vor Verwendung durchzuführen!**

VERARBEITUNG

- Leisten nur in trockenen Bausubstanzen einbauen, Baufeuchte kann zu Verformung und Beschädigung der Leisten führen.
- Klimatische Bedingungen sollen im Bereich des Normklimas (40–65 % rel. Luftfeuchtigkeit; 18–22 °C Lufttemperatur) liegen.
- Leisten mit Qualitätsmängeln dürfen nicht verarbeitet werden. Beanstandungen nach der Montage können nicht anerkannt werden.

Da die Anwendung dieser Produkte außerhalb unseres Einflussbereiches liegt, muss der Verwender die Eignung stets eigenverantwortlich überprüfen.

Schadensersatzforderungen können bei Nichtbeachtung der o. g. Hinweise nicht anerkannt werden.

Kleine Fehler an Leisten, die aus alltagsüblicher Entfernung (wie z. B. Stehhöhe bei Fußleisten) und unter normalen Lichtverhältnissen mit bloßem Auge nicht wahrnehmbar sind, stellen keinen Produktmangel dar.

Alle Toleranzen gelten im Lieferzustand. Abweichungen sind sofort bei Anlieferung der Ware zu dokumentieren und bekanntzugeben.

Die in diesem Merkblatt genannten Werte sind typische Werte oder Durchschnittsmesswerte. Alle Angaben beruhen auf unseren Kenntnissen und Erfahrungen in der Praxis und werden mit bestem Wissen gegeben. Merkblätter können nicht lückenlos alle momentanen und zukünftigen Fälle beinhalten und entbinden nicht von der Rückfrage in Zweifelsfällen.

Hocotimber GmbH
Postfach 1110 · 84307 Eggenfelden

Sitz der Gesellschaft: Landshuter Str. 91, 84307 Eggenfelden
Amtsgericht Landshut, HRB 11952

+49 8721 91632-0
info@hocotimber.com
hocotimber.com · Stand 10/2026

Zur Serie online